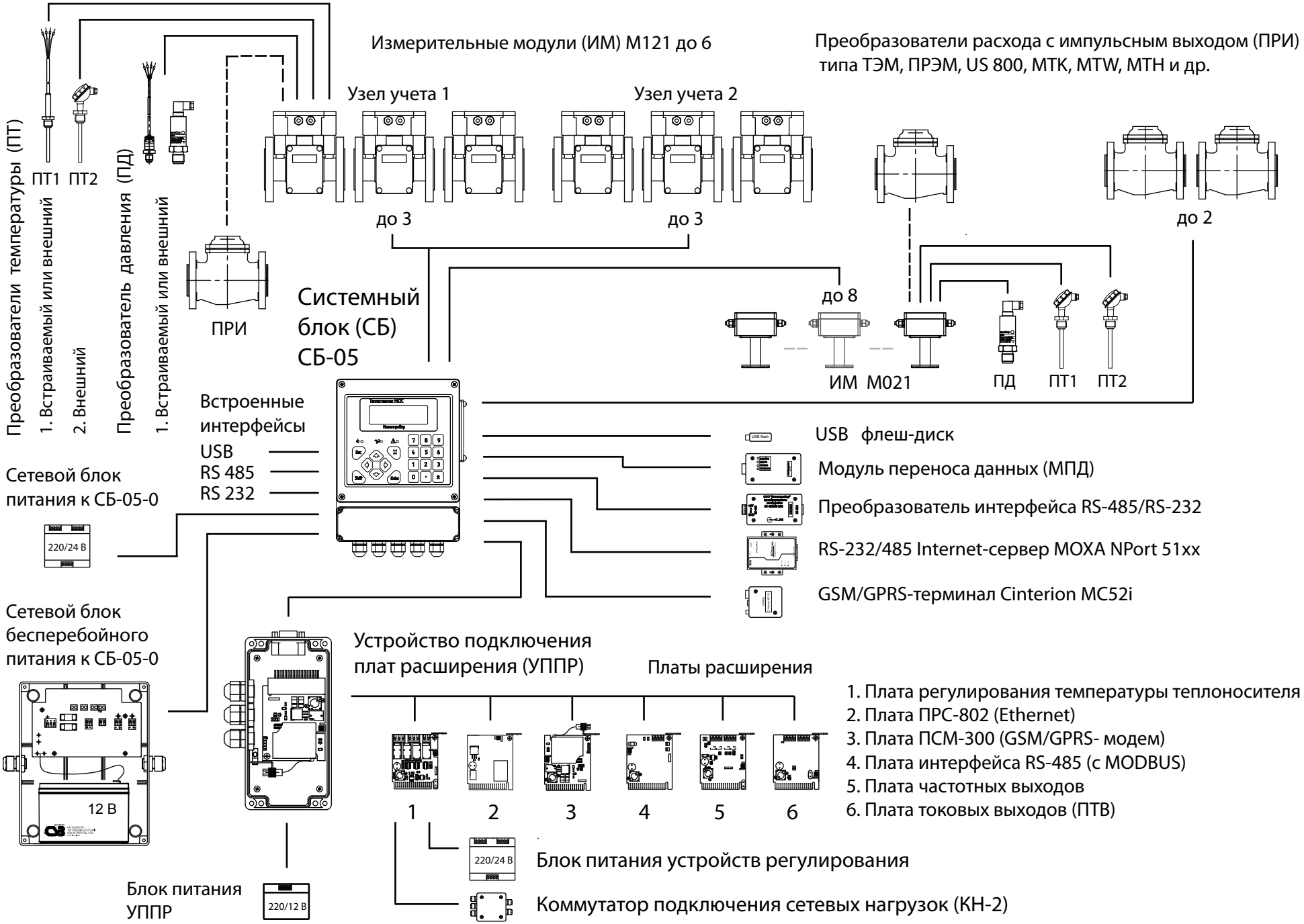КОМПЛЕКТАЦИЯ ТЕПЛОСЧЕТЧИКА МКТС на базе СБ-05